FINNTHERM



ERGO Saunaliege

Variante der Saunabänke für **2520**W0/W1/W2

Pos		Quantity	Size
1		1	550x1242
2	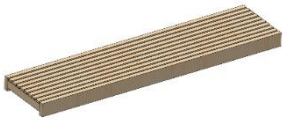	2	550x2285
3		2	25x40x514
4		2	25x40x570
5		2	25x40x1090
6		4	25x40x80
7		20	3,5x40
8		40	6x60
9		10	4,5x70

1

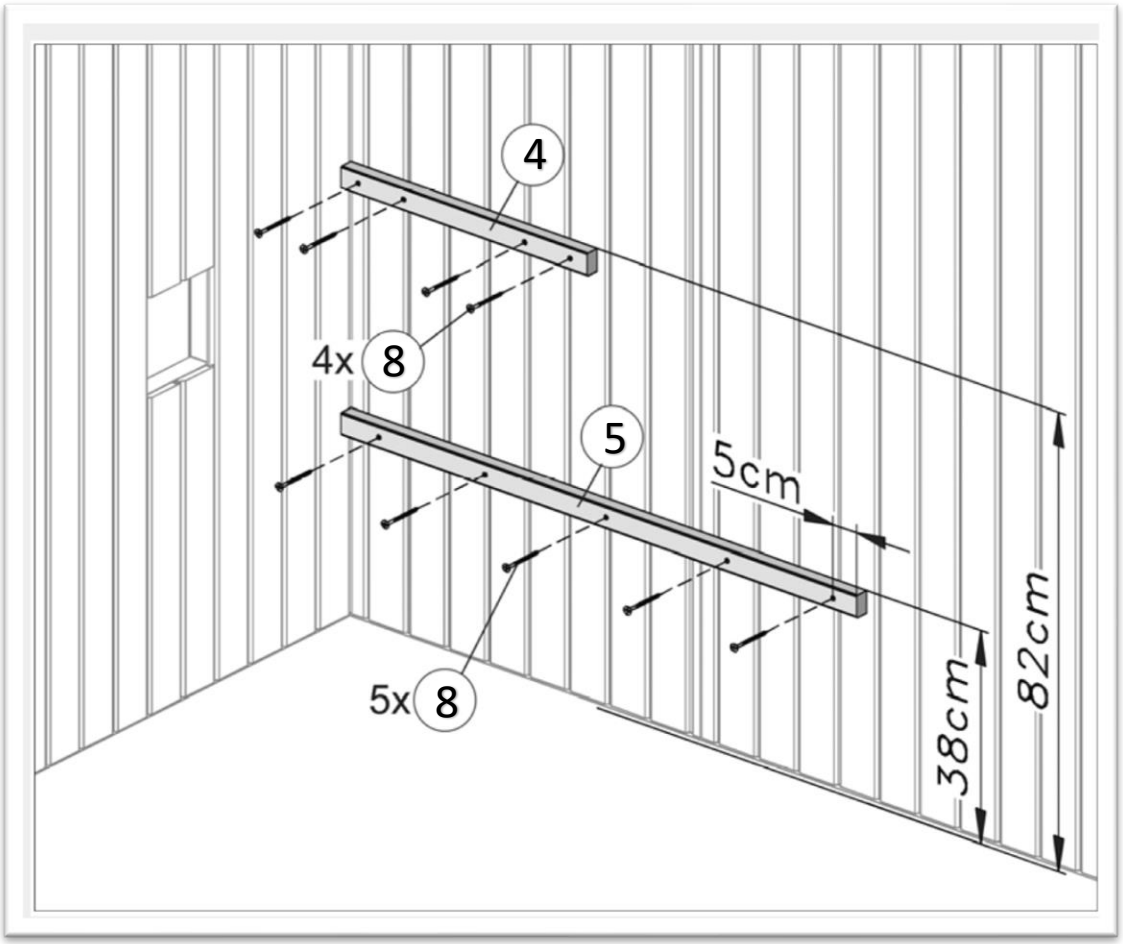

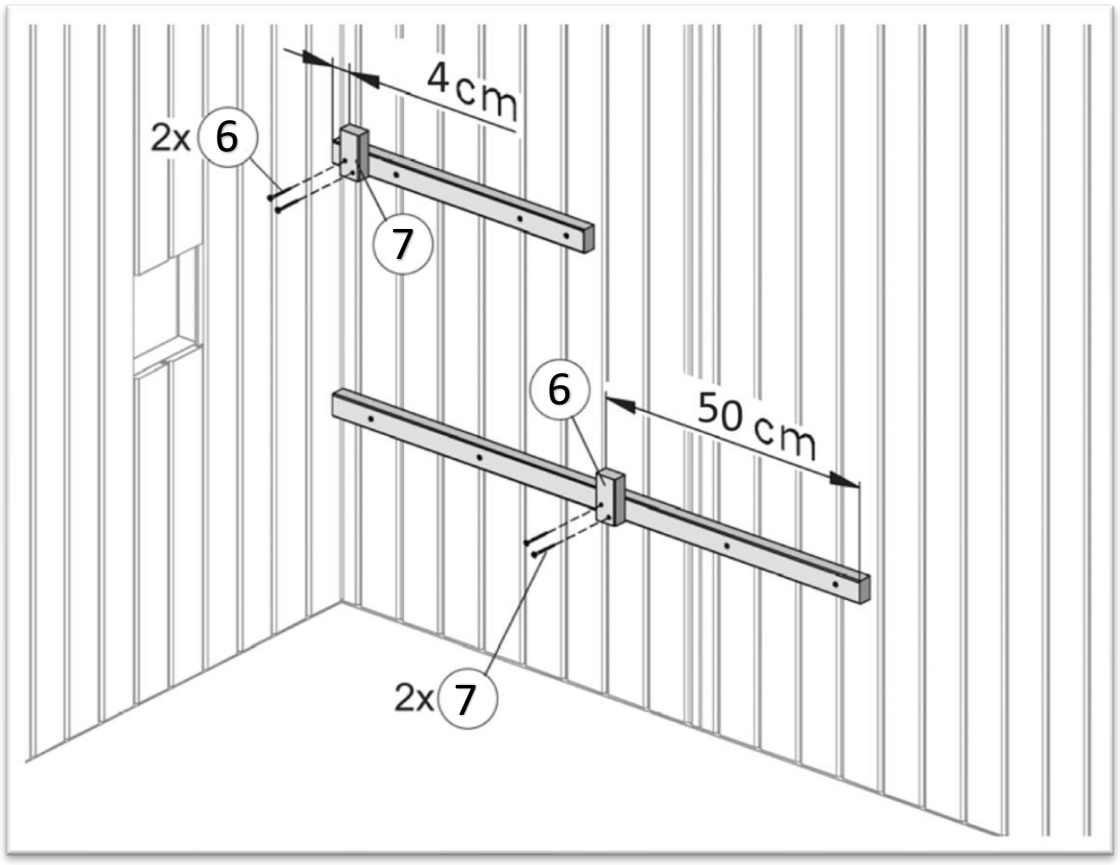

2

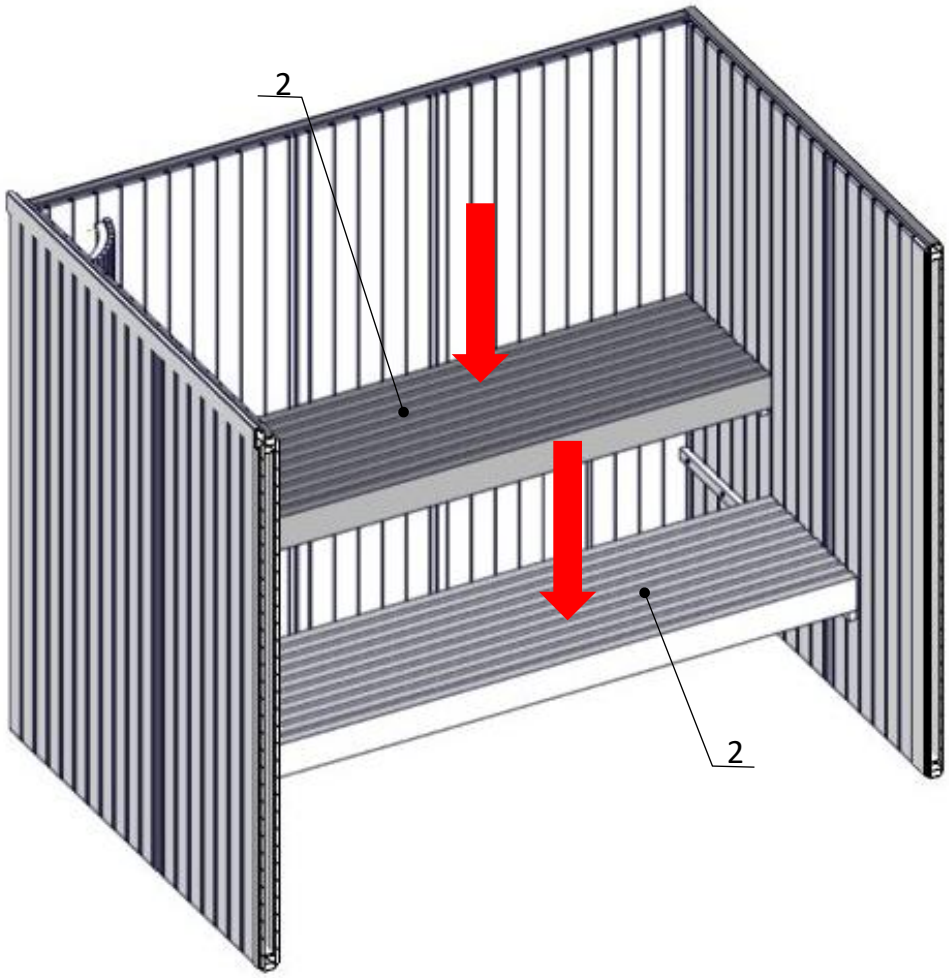

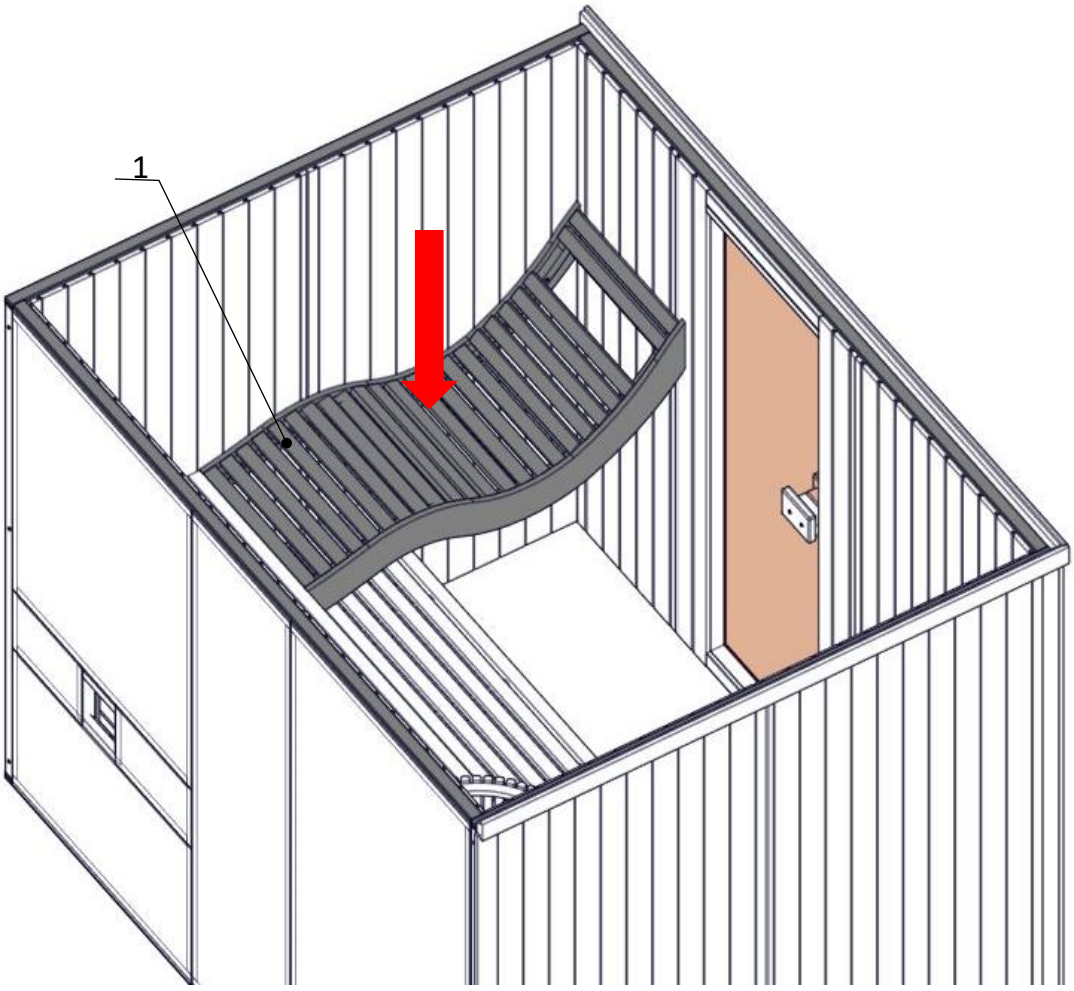

3

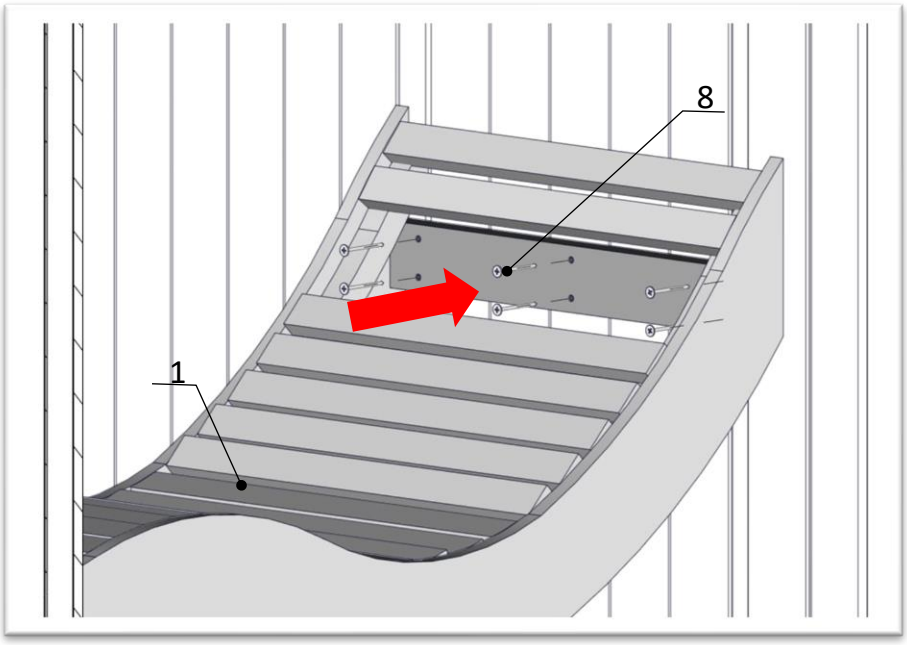

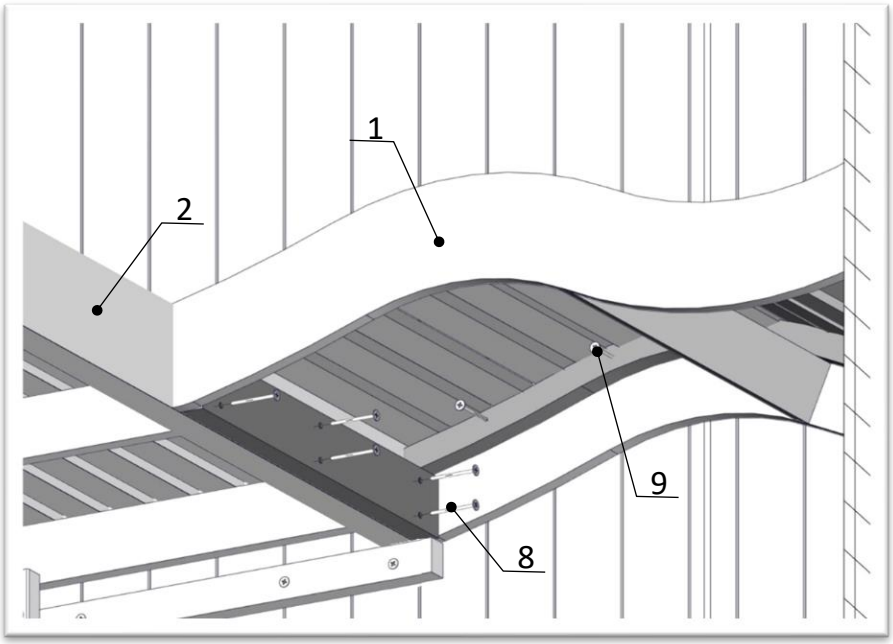

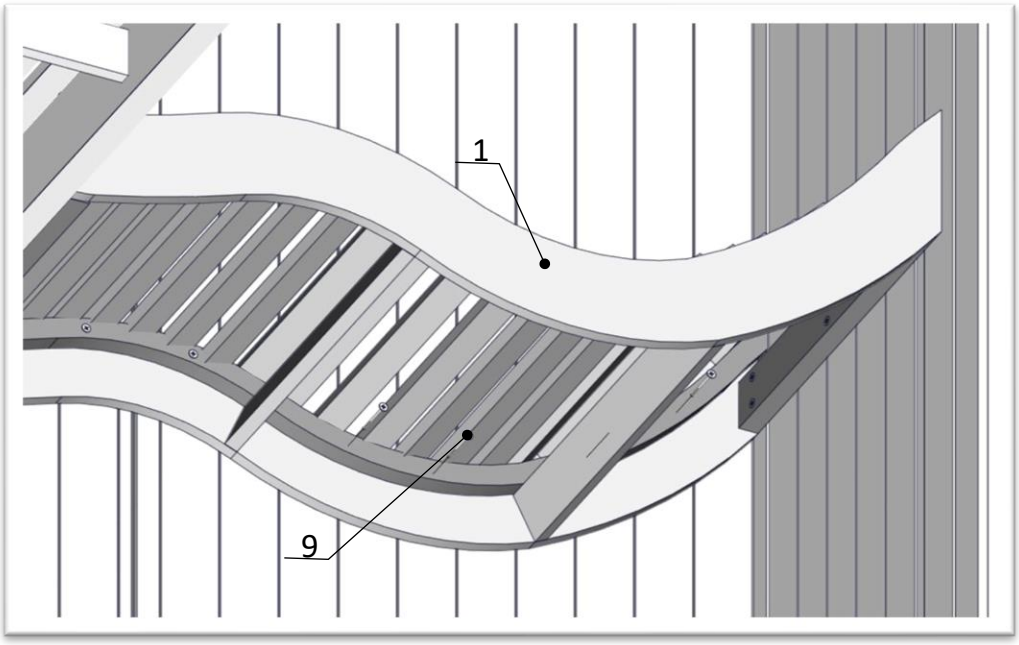

4

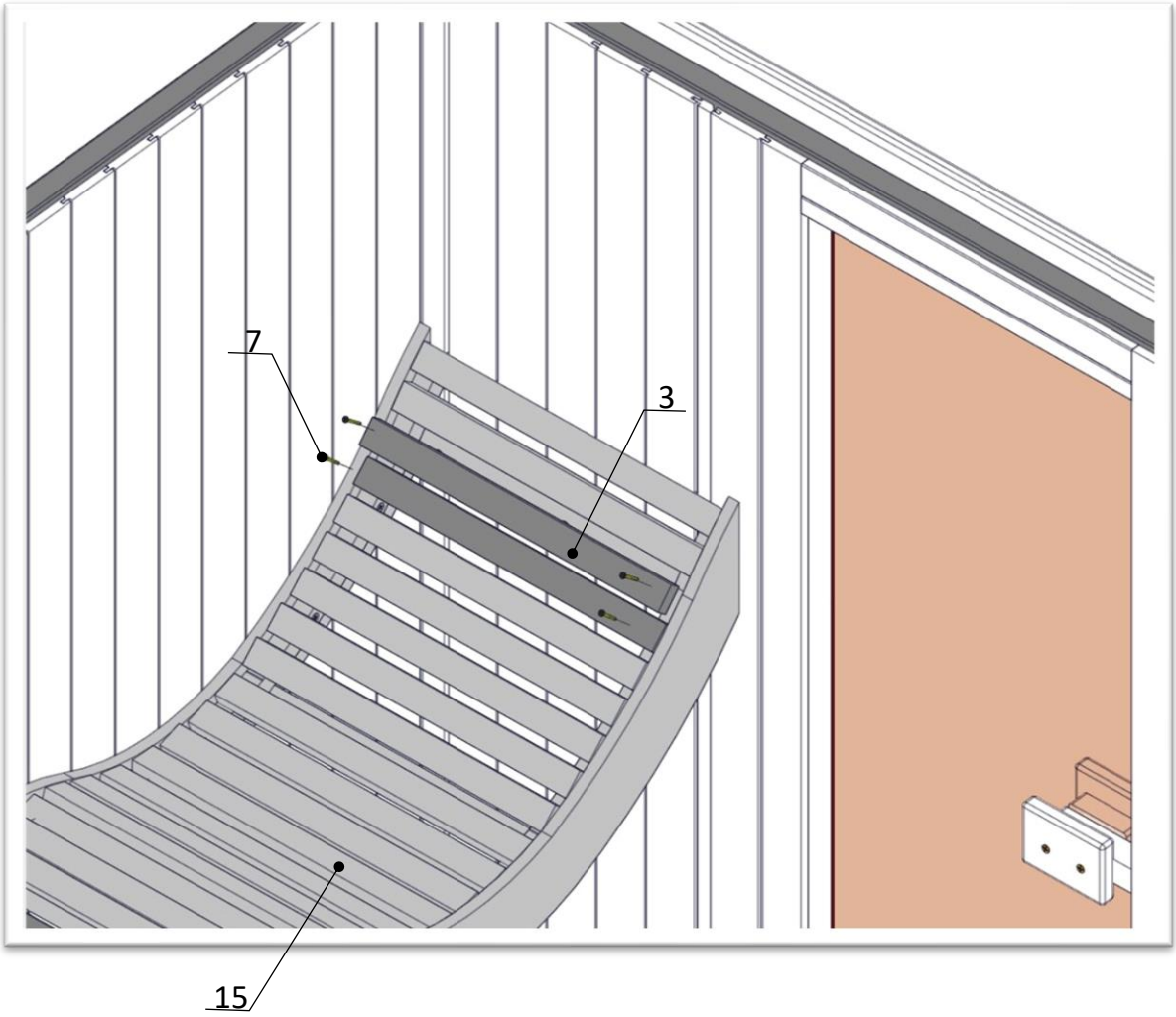

FINNTHERM